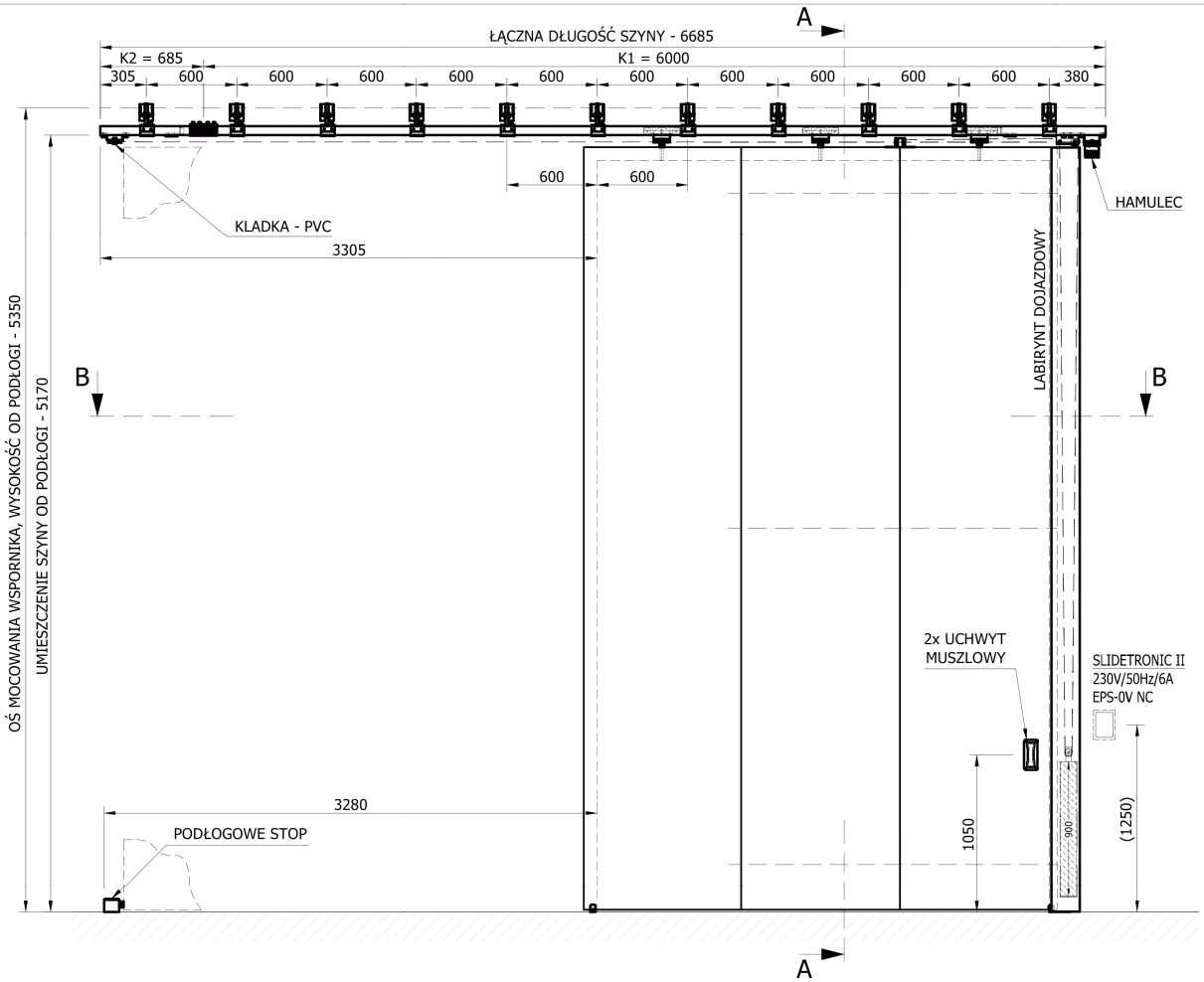

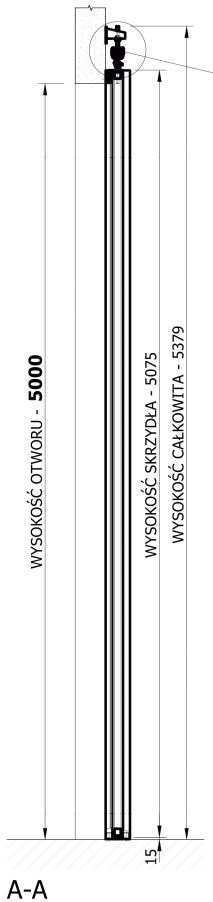

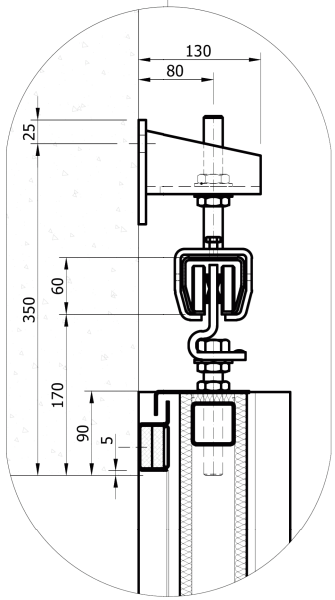

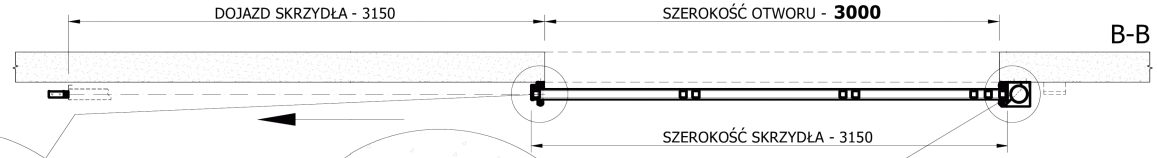

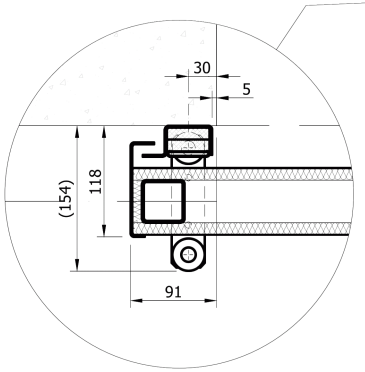

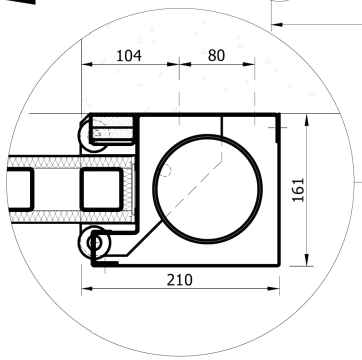

RAL 7035 - minimalna grubość warstwy lakieru 25 µm
Wykończenie powierzchni: lakierowana blacha

NUMER SERYJNY BRAMY	SGS / EI-C 60 DP1							
NUMER RYSUNKU	SZTUK	WAGA [kg]	MATERIAŁ PÓŁFABRYKAT	SKALA	DATA	OPRACOWAŁ	KLASA PRECYZJI	RZUTOWANIE [ISO E]
	2	2x 1040	---	1:50 1:8	23.6.2015	PAVY	ISO 2768-mL	
PROJEKT	Somati system PL							
NAZWA RYSUNKU	SGS 3,00 x 5,00 m lewa							

somati system
BRAMY PRZECIWPOŻAROWE
45-231 Opole, ul.Oleska 125
tel.: 77 453 16 02