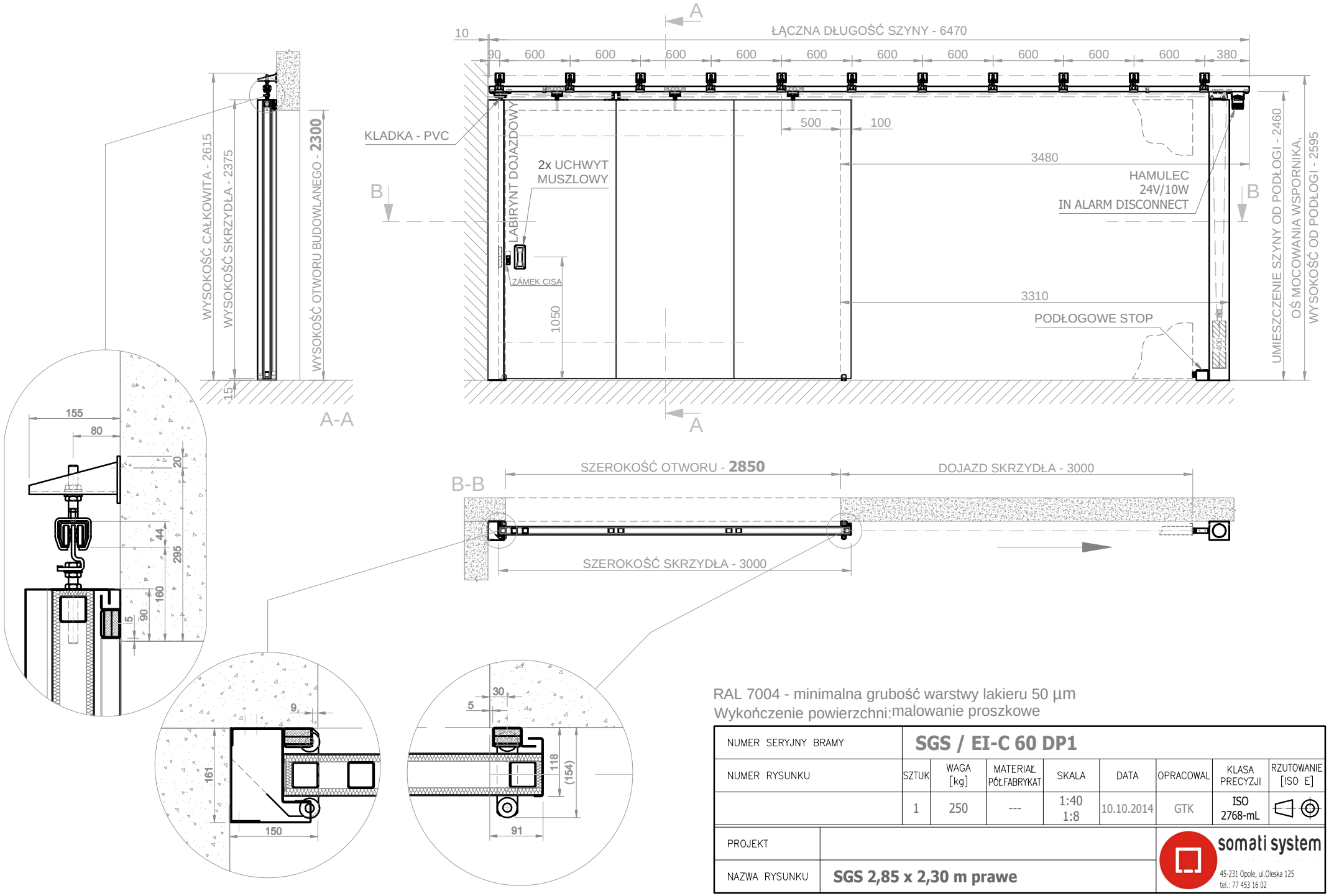

RAL 7004 - minimalna grubość warstwy lakieru 50 µm
Wykończenie powierzchni: malowanie proszkowe

NUMER SERYJNY BRAMY	SGS / EI-C 60 DP1							
NUMER RYSUNKU	SZTUK	WAGA [kg]	MATERIAŁ PÓŁFABRYKAT	SKALA	DATA	OPRACOWAŁ	KLASA PRECYZJI	RZUTOWANIE [ISO E]
	1	250	---	1:40 1:8	10.10.2014	GTK	ISO 2768-mL	
PROJEKT								
NAZWA RYSUNKU	SGS 2,85 x 2,30 m prawe							

somati system
45-231 Opole, ul.Oleska 125
tel.: 77 453 16 02