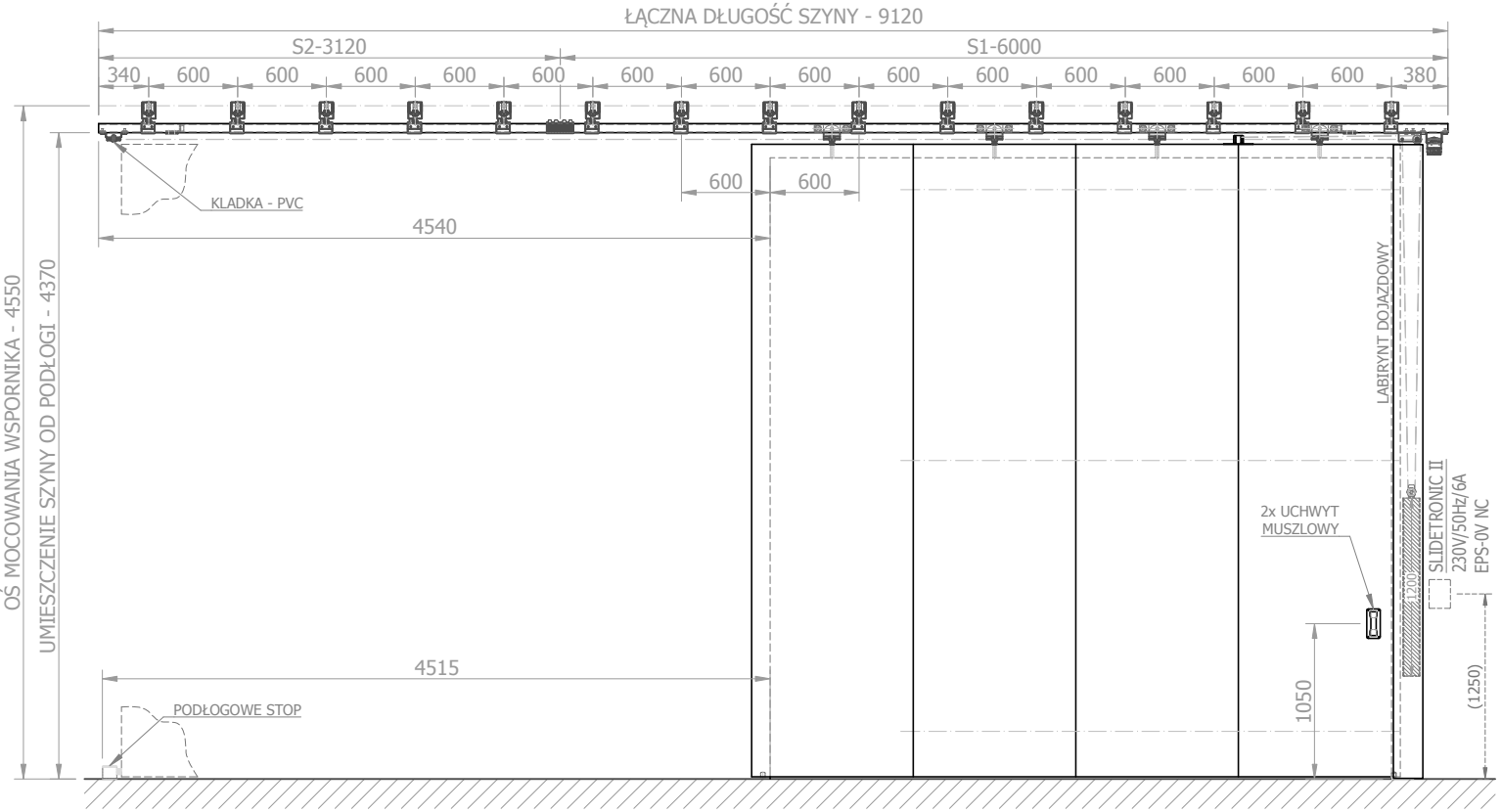

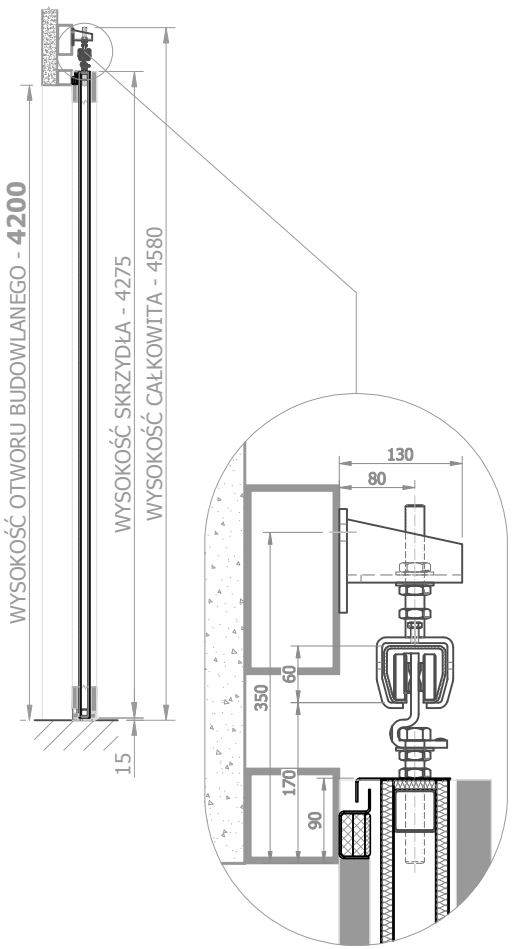

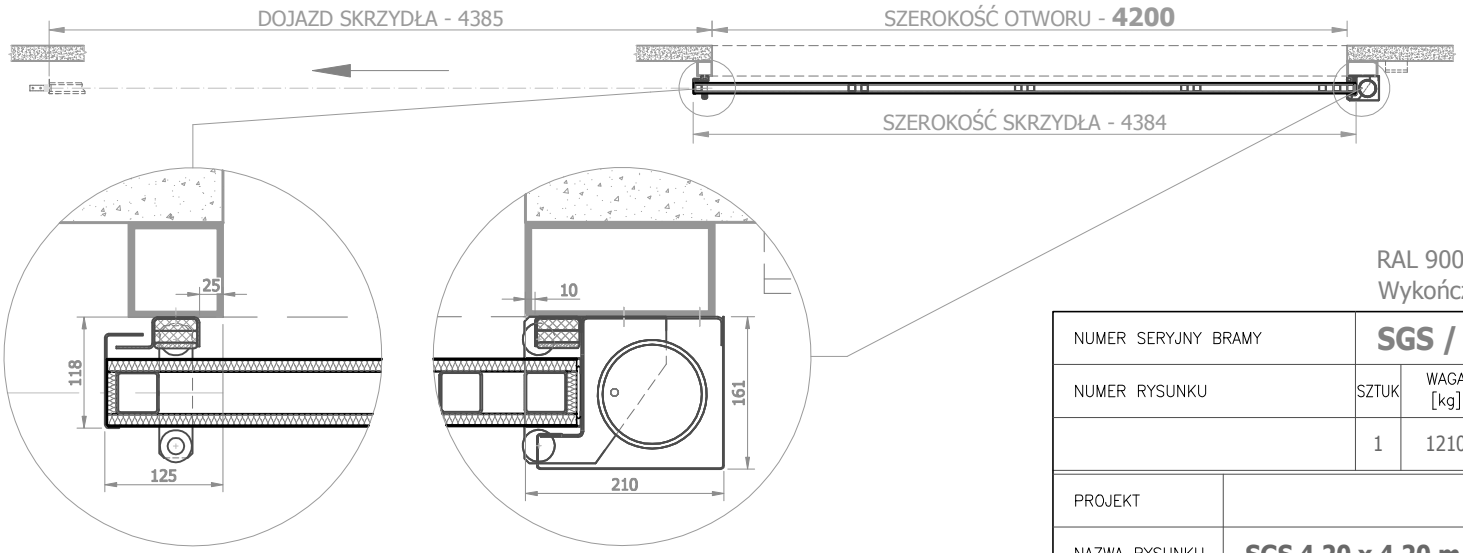

RAL 9002 - minimalna grubość warstwy lakieru 25 µm
Wykończenie powierzchni: lakierowana blacha

NUMER SERYJNY BRAMY	SGS / EI-C 30 DP1							
NUMER RYSUNKU	SZTUK	WAGA [kg]	MATERIAŁ PÓŁFABRYKAT	SKALA	DATA	OPRACOWAŁ	KLASA PRECYZJI	RZUTOWANIE [ISO E]
	1	1210	---	1:50 1:8	18.8.2014	ESA	ISO 2768-mL	
PROJEKT						somati system		
NAZWA RYSUNKU	SGS 4,20 x 4,20 m lewa					45-231 Opole, ul.Oleska 125 tel.: 77 453 16 02		