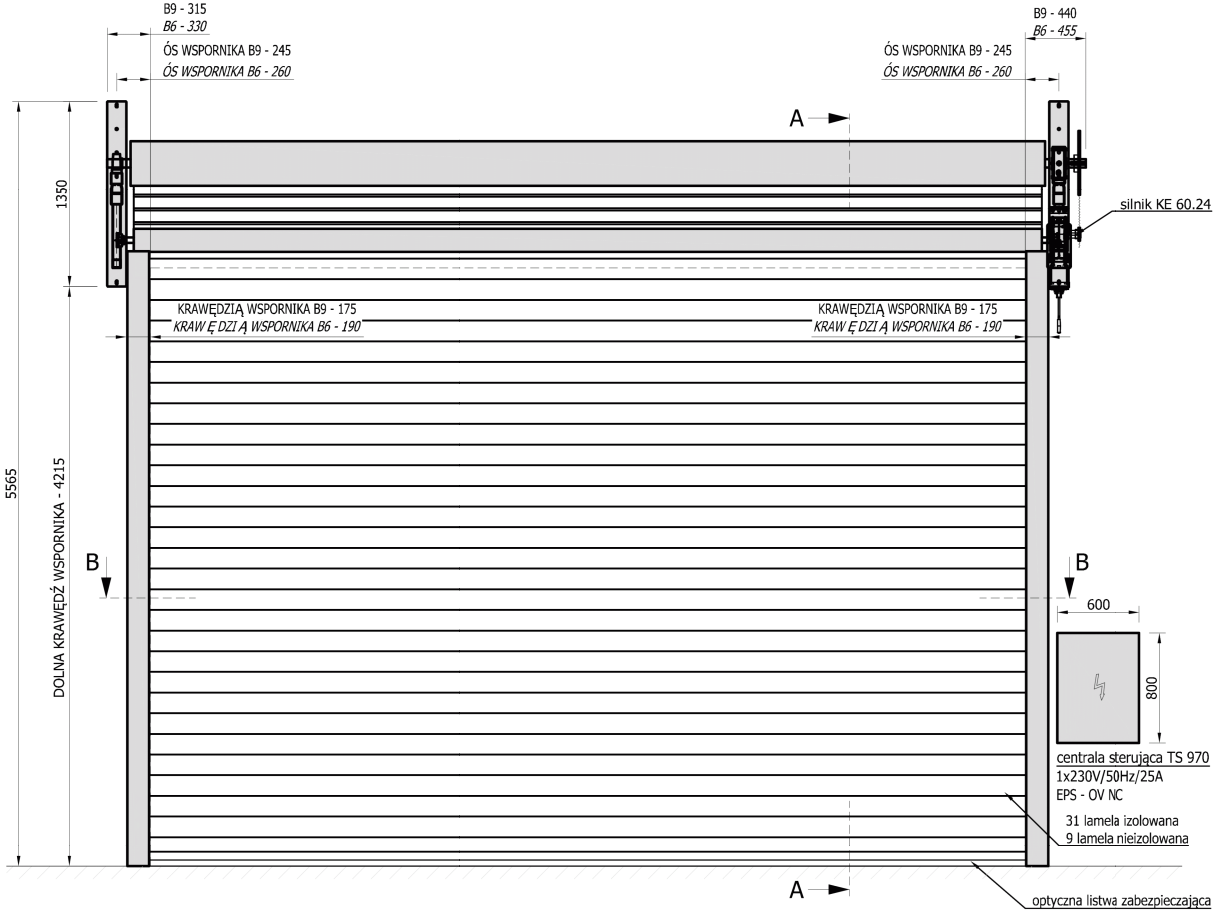

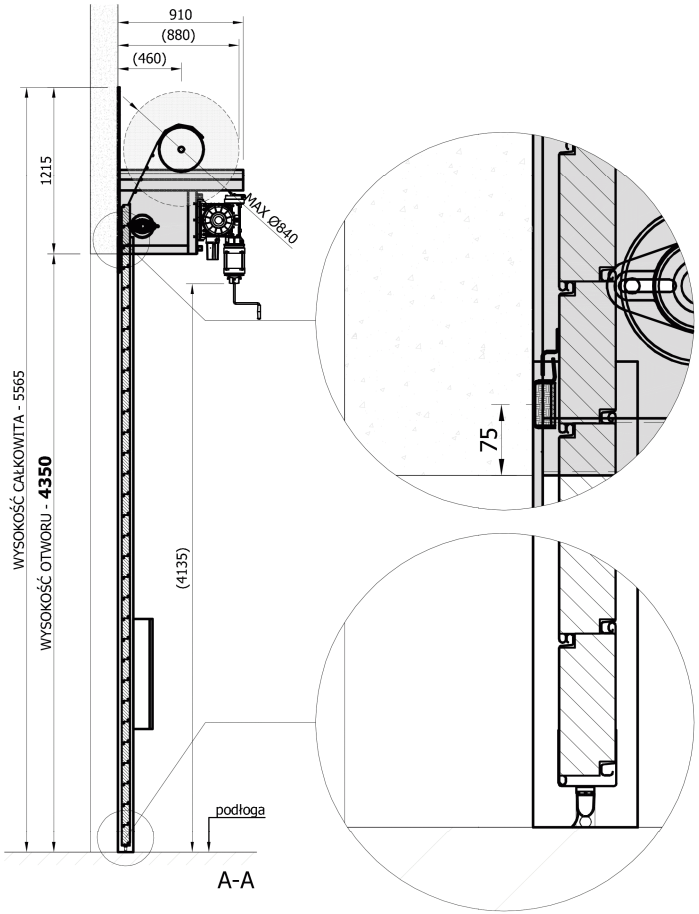

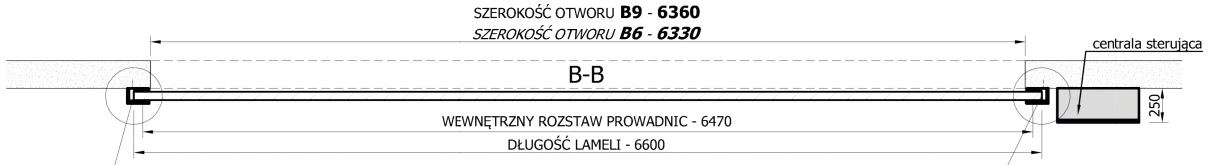

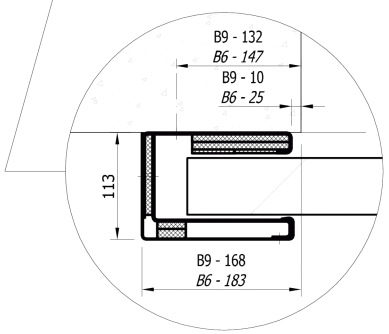

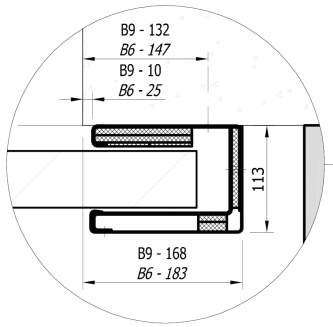

Wykończenie powierzchni: OCYNK

NUMER SERYJNY BRAMY	**RGS-60 / EI-C 60 DP1**							
NUMER RYSUNKU	SZTUK	WAGA [kg]	MATERIAŁ PÓŁFABRYKAT	SKALA	DATA	OPRACOWAL	KLASA PRECYZJI	RZUTOWANIE [ISO E]
	2	2x 1850	---	1:55 1:8	24.6.2015	ESA	ISO 2768-mL	
PROJEKT	**Somati system PL**							
NAZWA RYSUNKU	**RGS 6,36 x 4,35 m**							

somati system
BRAMY PRZECIWPOŻAROWE
45-231 Opole, ul.Oleska 125
tel.: 77 453 16 02