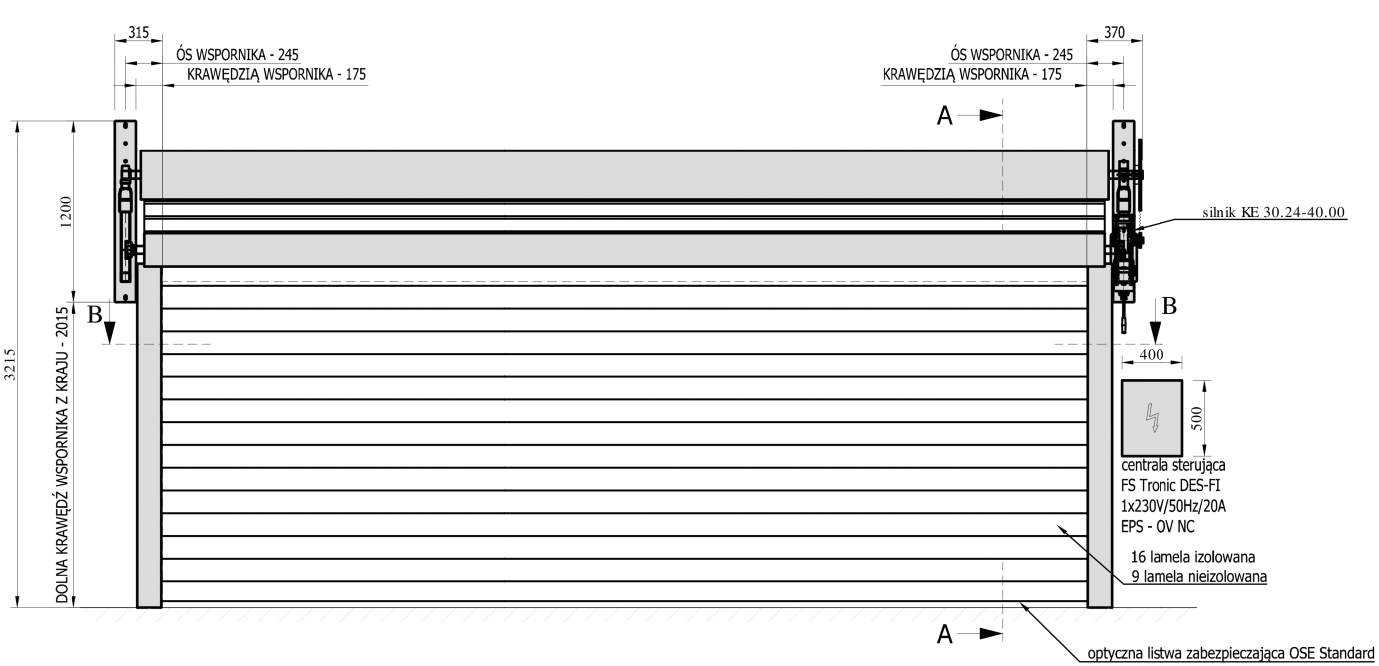

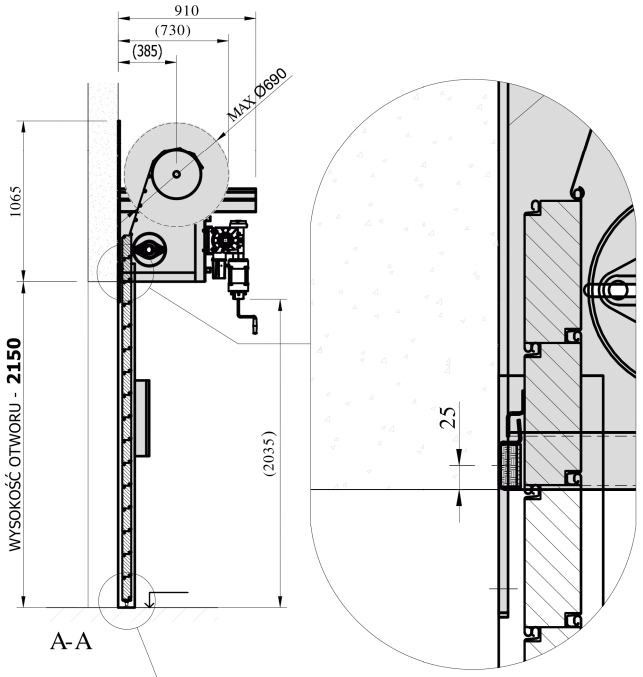

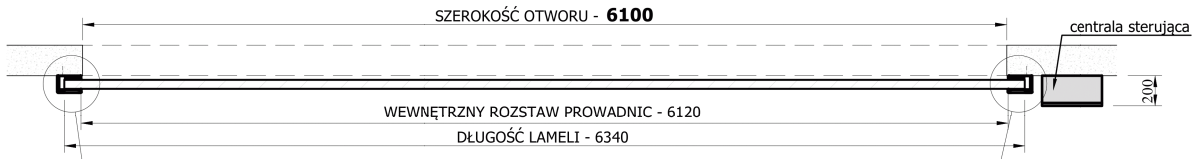

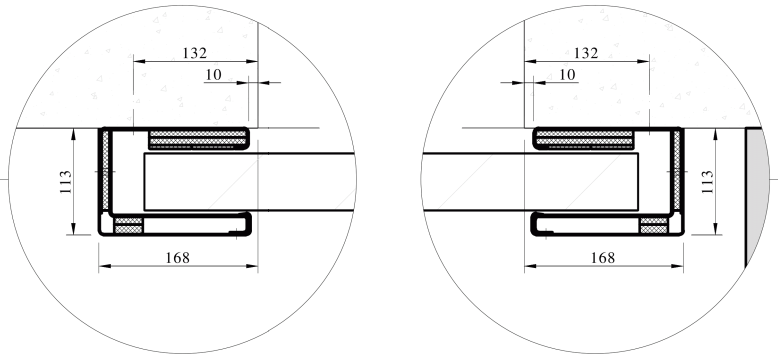

Wykończenie powierzchni: OCYNK

NUMER SERYJNY BRAMY	RGS-60 / EI-C 60 DP1							
NUMER RYSUNKU	SZTUK	WAGA [kg]	MATERIAŁ PÓŁFABRYKAT	SKALA	DATA	OPRACOWAL	KLASA PRECYZJI	RZUTOWANIE [ISO E]
	1	1190	---	1:50 1:8	2.6.2016	PAVY	ISO 2768-mL	
PROJEKT	Somati system PL							
NAZWA RYSUNKU	RGS 6,10 x 2,15 m							

somati system
BRAMY PRZECIWPOŻAROWE
45-231 Opole, ul.Oleska 125
tel.: 77 453 16 02