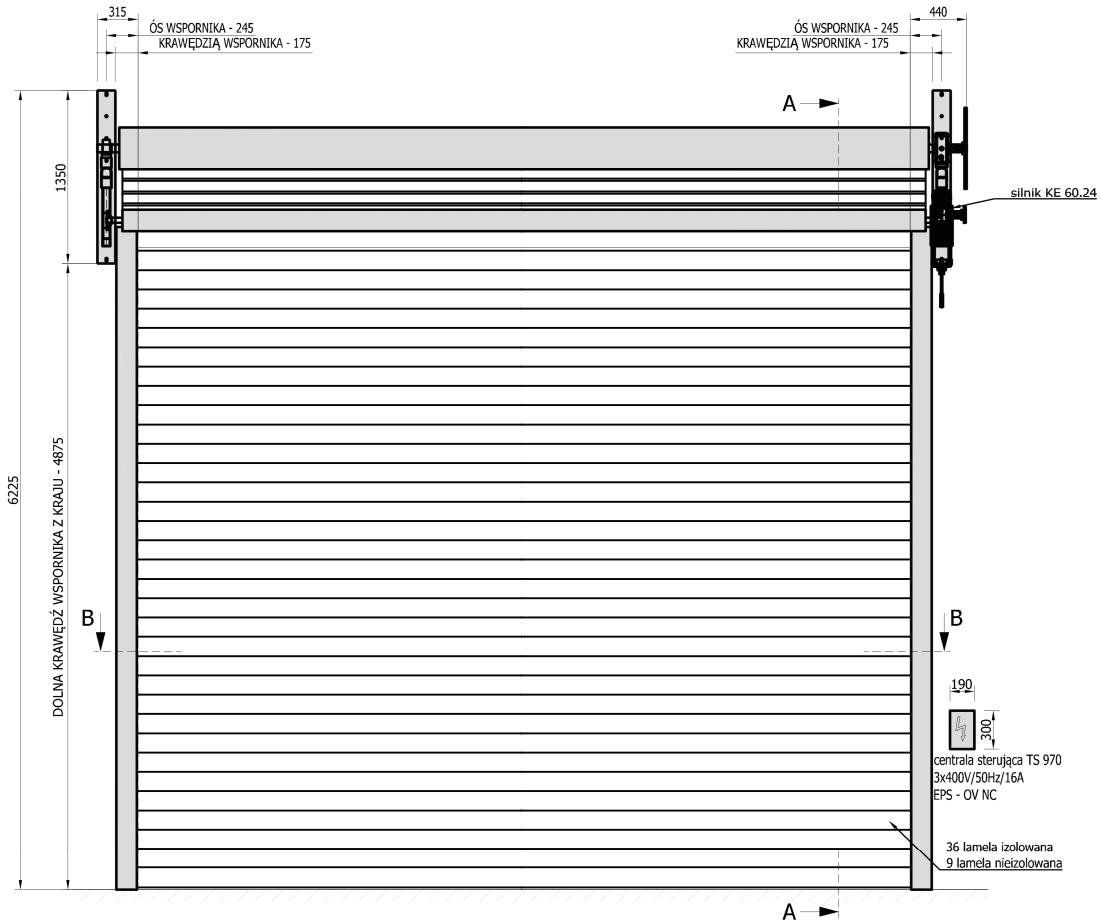

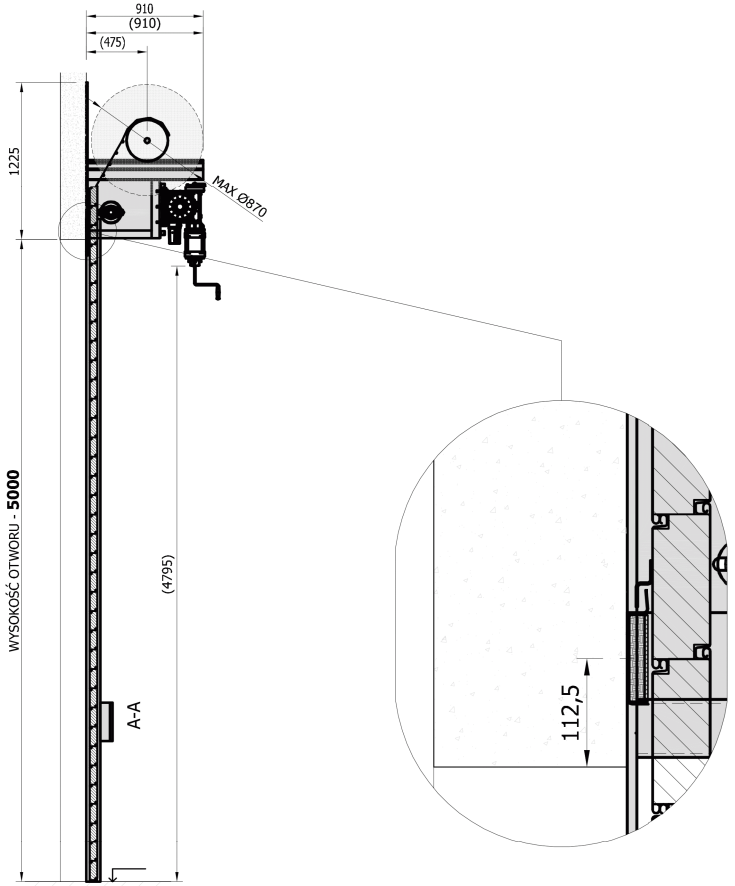

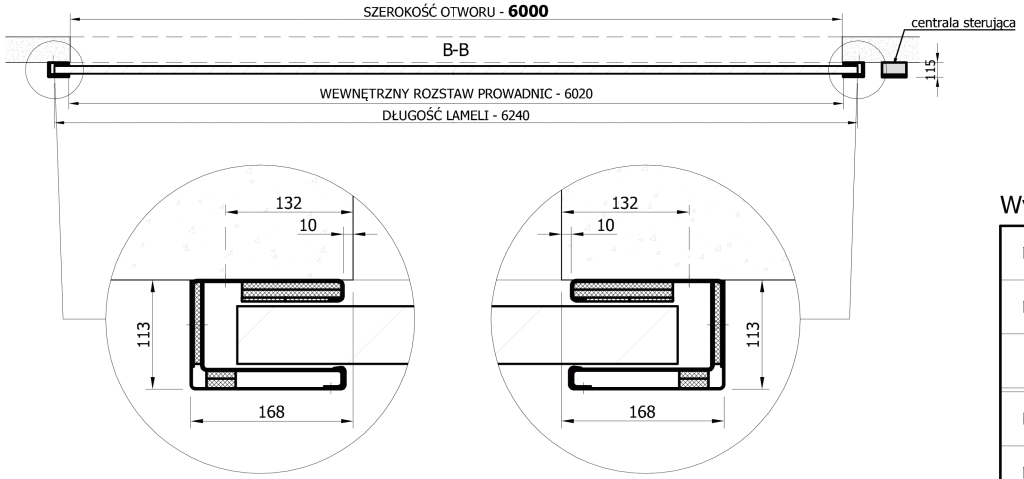

Wykończenie powierzchni: OCYNK

NUMER SERYJNY BRAMY	RGS-60 / EI-C 60 DP1							
NUMER RYSUNKU	SZTUK	WAGA [kg]	MATERIAŁ PÓŁFABRYKAT	SKALA	DATA	OPRACOWAŁ	KLASA PRECYZJI	RZUTOWANIE [ISO E]
	2	2x 1950	---	1:60 1:8	8.1.2015	TKN	ISO 2768-mL	
PROJEKT	Somati system PL							
NAZWA RYSUNKU	RGS 6,00 x 5,00 m							

somati system
BRAMY PRZECIWPOŻAROWE
45-231 Opole, ul.Oleska 125
tel.: 77 453 16 02